Podkład Anchor Sheet lub Base Ply, Field Przymocuj mechanicznie lub dokładnie przyklej (samoprzylepnie na gorąco, na zimno lub gorącym lepikiem). Właściwe przyleganie podkładu jest określone wskazanym systemem, wyborem produktu i rodzajem połaci.

Warstwa wierzchnia - połać Dokładnie przyklej (samoprzylepnie, na gorąco, na zimno lub gorącym lepikiem). Właściwe przyleganie jest określone wyborem produktu. Nałóż podkład i powłokę zewnętrzną 2 cale nad skośnym pasem; przyklej tylko do skośnego pasa.

Obróbka podstawy MOCOWANIE DO ŚCIANY: Przymocuj mechanicznie podkład Anchor z odstępami środek-środek 12 cali lub przyklej samoprzylepnie Base Ply, owiń 2 cale nad zewnętrzną krawędzią ściany (mocowane zbiorczo, jeżeli dołączona jest listwa wzmacniająca, minimum 4 cale stopy śr-śr); dokładnie przyklej powłokę zewnętrzną (samoprzylepnie, na gorąco, na zimno lub gorącym lepikiem; Zbiorczo przymocuj podkład i powłokę zewnętrzną przy górnej krawędzi cynowymi krążkami z odstępem środek-środek 9 cali; pozostaw przy górnej krawędzi wypust 1/4 cala lub nałóż FlintBond® Caulk.
MOCOWANIE DO POŁACI: Przygotuj granulowaną powierzchnię połaciowej powłoki zewnętrznej (Cap Sheet) w miejscach, gdzie występuje zakładka obróbki podstawy. **W przypadku produktów samoprzylepnych lub układanych na zimno** nałóż FlintBond Trowel na całą powierzchnię zakładki z wypustem 1/4 cala lub (gdy jest zimno[1]) zgrzej w strumieniu gorącego powietrza[2] z warstwą FlintBond Caulk; **przy zgrzewaniu na gorąco (tylko powłoki zewnętrznej[3])** stop/zeskrob granulki podgrzaną kielnią lub narzędziem do obróbki granulowanych powierzchni z pozostawieniem wypustu 1/4 cala; **w przypadku stosowania lepiku na gorąco** nałóż go na całej powierzchni zakładki z wypustem 1/4 cala.

Obróbka blacharska powłoki zewnętrznej UWAGA: Warstwa ta nakładana jest tylko wtedy, gdy wysokość ściany przekracza 24 cale. **Jeżeli stosowany jest produkt samoprzylepny**, nałóż na krawędź FlintBond Caulk; **przy zgrzewaniu na gorąco** uzyskaj wypust 1/4 cala przy górnej krawędzi; **gdy na zimno** nałóż FlintBond Trowel z wypustem 1/4 cala przy górnej krawędzi; **gdy z gorącym lepikiem,** użyj gorącego lepiku lub nałóż FlintBond Trowel z wypustem 1/4 cala przy górnej krawędzi.
ZAKŁADKA OBRÓBKI PODSTAWY: Postępuj zgodnie z metodami podanymi dla Obróbki Podstawy, ZAKŁADKA POŁACI.

Pas odporny na wpływy atmosferyczne Przyklej samoprzylepnie Metalayment®, Winterguard® HT lub Flintlastic® PlyBase/MidPly. Zawiń 2 cale po obu stronach ściany lub 1 cal poniżej drewnianej listwy do przybijania gwoździ (mocować grupowo, jeżeli są instalowane listwy wzmacniające).

UWAGA: W przypadku ścian o wysokości do 24 cali zakończenie w pionie obróbki podstawy musi być zgodne z zakończeniem w pionie pokrycia ściany lub je zastępować, zgodnie z poniższym rysunkiem.

CertainTeed zaleca taśmowanie wszystkich rolek Base Flashing i Counterflashing, przez całą szerokość rolki w górę lub prostopadle do powierzchni pionowej.

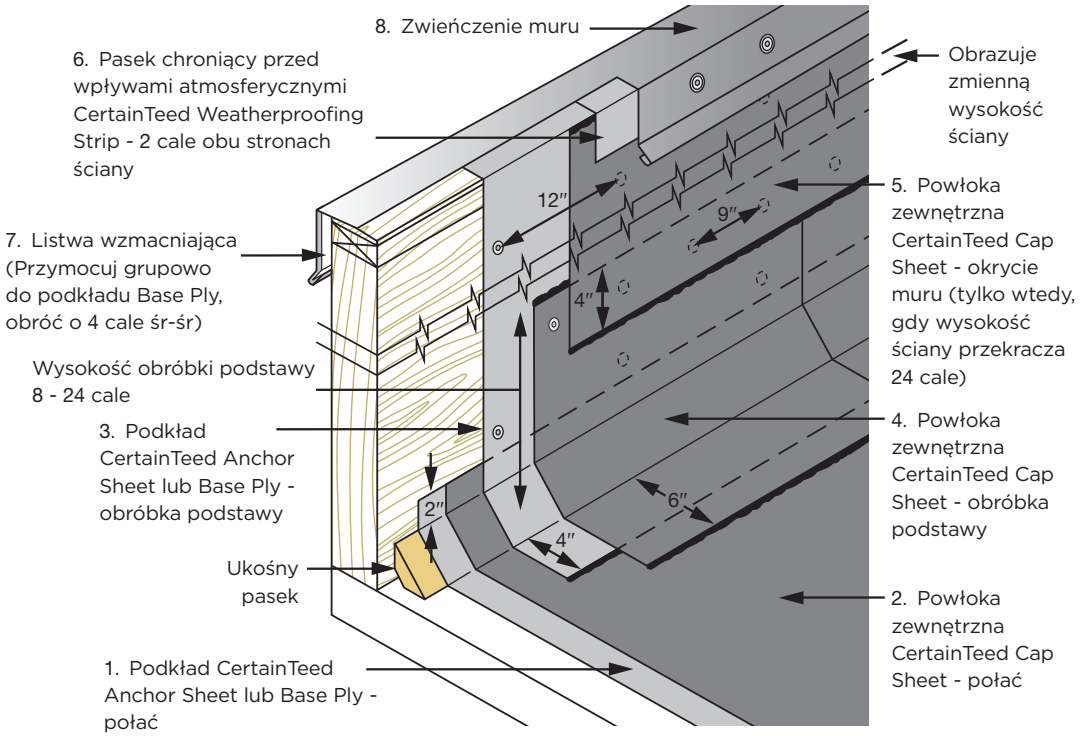

RYSUNEK BEZ ZACHOWANIA SKALI

[1]20°F-49°F (-6.6°C-4.4°C)

[2] Nagrzewaj za pomocą nagrzewnicy powietrza z dwucalową końcówką granulowaną powierzchnię zakładki, jednocześnie dociskając warstwę zewnętrzną silikonowym wałkiem. Za pomocą nagrzewnicy powietrza ustawionej na 480 - 590°C (ustawienia 8-10) podgrzewaj strefę kontaktu, a jednocześnie dociskaj powłokę zewnętrzną wałkiem do granulowanej powierzchni. Rozwiń nakładkę powłoki zewnętrznej w miejscu jej ułożenia przesuwając nagrzewnicę powietrza i idąc naprzód. Nagrzewanie i tempo posuwania się naprzód powinno być takie, by nie wydzielał się dym. Wzdłuż krawędzi nałóż warstewkę FlintBond Caulk. Nakładaj dalej zakładkę, 2 cale na przejście.

[3]Jeżeli można ograniczyć potencjalne zagrożenia pożarem, CertainTeed dopuszcza stosowanie otwartego płomienia pod warunkiem, że stosowane jest urządzenie o niskiej mocy (do 50 000 BTU), w sytuacji, gdy potencjalnego zagrożenia pożarem nie można ograniczyć, należy stosować metody pośredniego zgrzewania płomieniem.